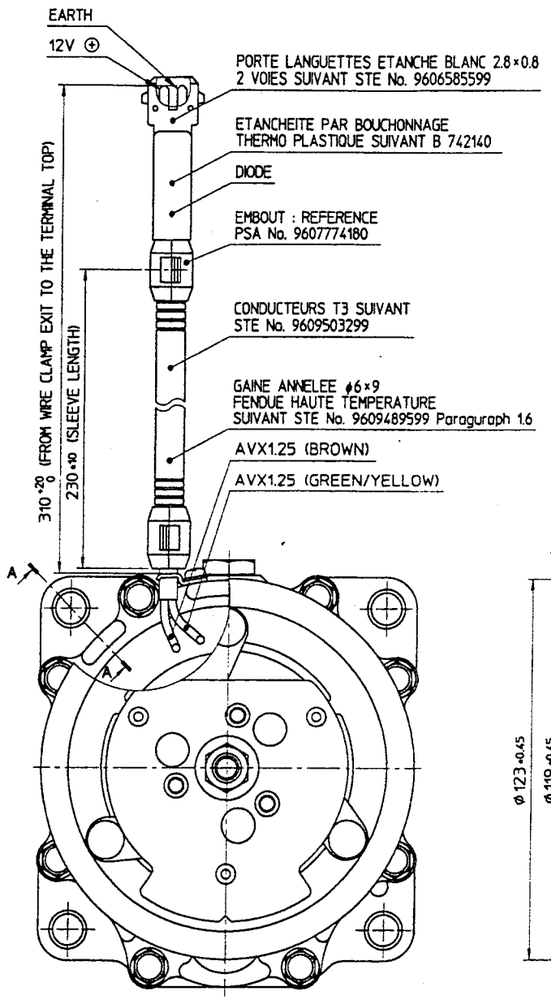

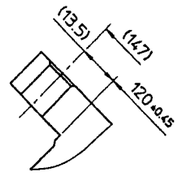

PARTIAL SECT. A–A

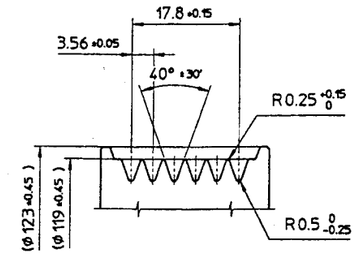

DETAIL OF ROTOR GROOVE (2 : 1)

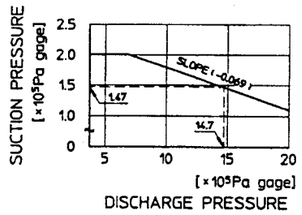

CONTROL CHARACTERISTICS
OF SUCTION PRESSURE

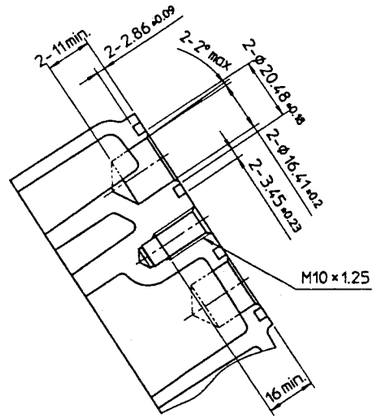

PARTIAL SECT. B–B

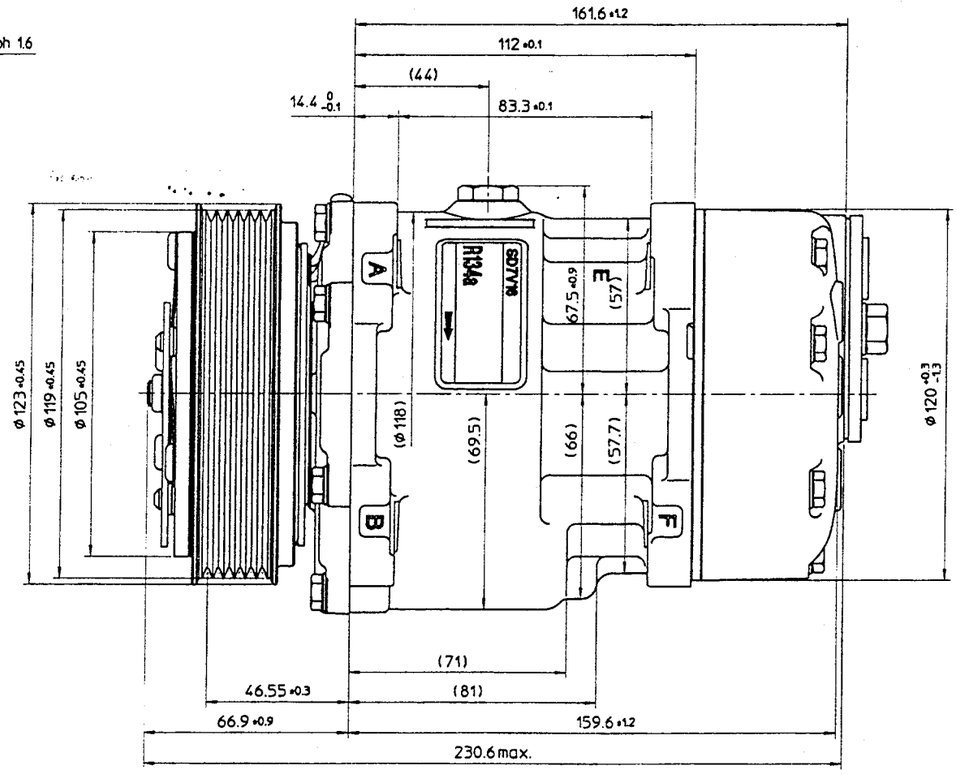

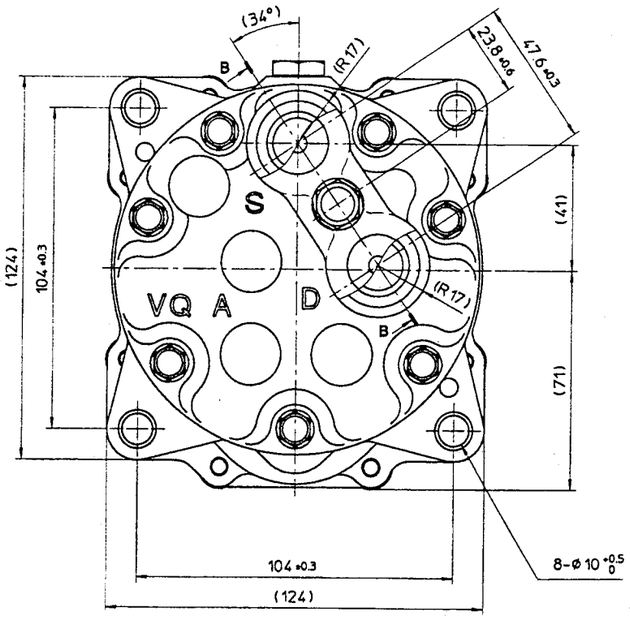

UNCONTROLLED COPY

SPECIFICATIONS COMPRESSEUR

Alesage	ϕ29.3	mm
Course Maximale	34.2	mm
Course Minimale	2.2	mm
Cylindree Maximale	161.3	cc/tour
Cylindree Minimale	10.4	cc/tour
Nombre De Cylindres	7	
Regime Maximum Admis En Continu	7000	tr/min
Regime Maximum Admis En Pointe	8000	tr/min
Fluide Frigorigene	R-134a	
Huile (SP-10 Ou Equivalent)	135	cc
Poids	4.3	kg
Rotation	Horaire	

SPECIFICATIONS EMBRAYAGE

Tension Nominale	DC 12	V
Couple De Separation	4.3	kg-m
Tension Minimale D'Enclenchement	DC 7.5	V
Consommation Electrique	49	W
Regime Maximum Admis En Continu	7000	tr/min
Regime Maximum Admis En Pointe	8000	tr/min
Type De Courroie	P.V.	Type
Diametre Poulie	ϕ119	mm
Poids	2.5	kg

NOTA : TYPE-B IDENTIFIE PAR LA LETTRE "G" EN AVANT DERNIERE POSITION SUR LA PLAQUE ESTAMPILLE A COTE DU BOUCHON DE REMPLISSAGE D'HUILE.
EXAMPLE : "0CGR"

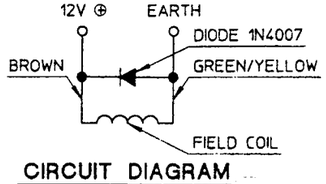

CIRCUIT DIAGRAM

SIE MASTER DRAWING	
CHECKED AND APPROVED BY	
PRINT NAME	N. SHARPEN
DATE	30/11/99

NO	REVISION RECORD	DATE
△		
△		
△		
△		
△		

MATERIAL	PART NO	1106F	NAME COMPRESSEUR
THIRD ANGLE PROJECTION	SCALE	1 : 1	
DRAWN BY T. Higuchi	DATE	02. JUL 1996	MODEL SD7V16QA1106F
CHECKED BY H. Shimizu	DATE	04.07.96	
APPROVED BY	DATE	04.07.96	DRAWING NO 1106F – 6000

SANDEN SANDEN MANUFACTURING EUROPE S.A.